M 1/35

GUN TOWER

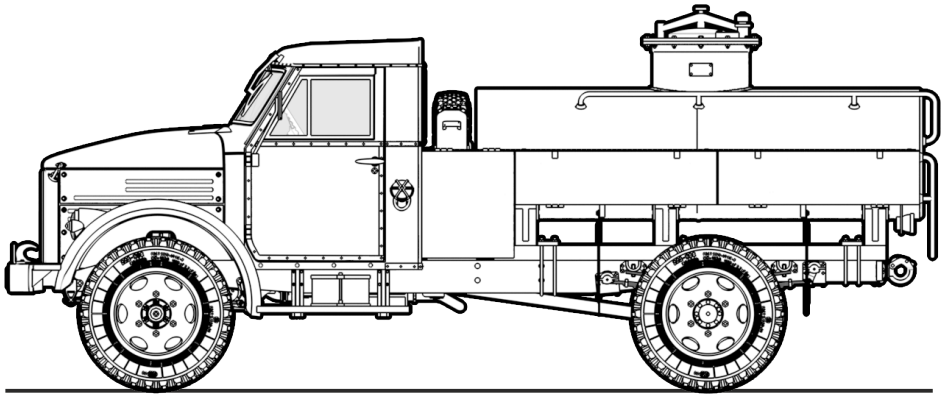

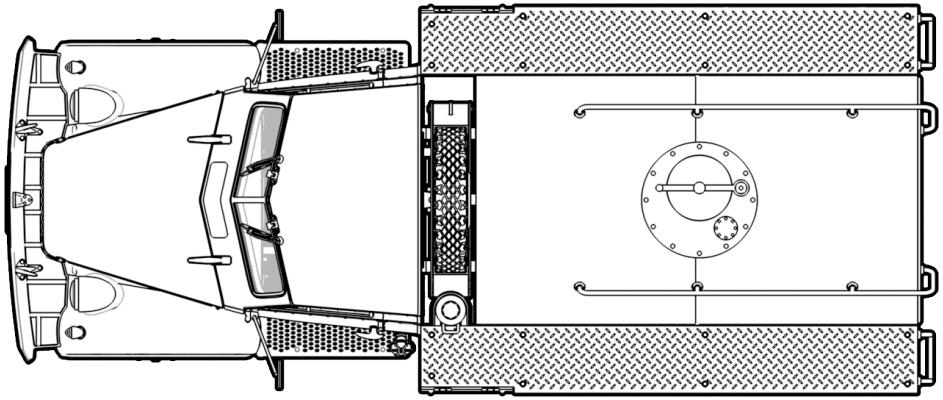

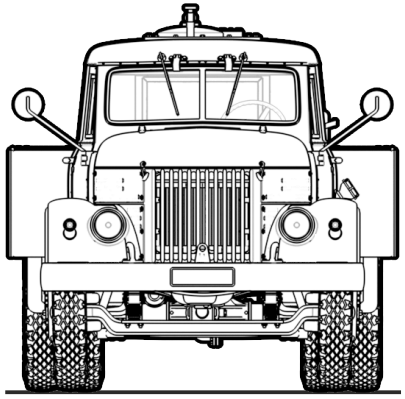

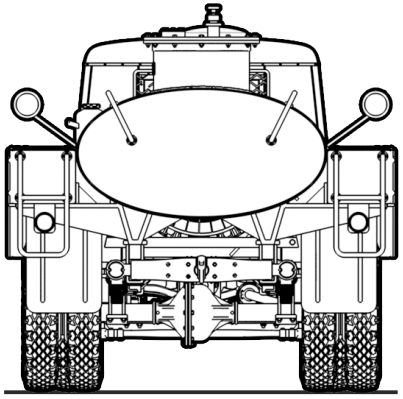

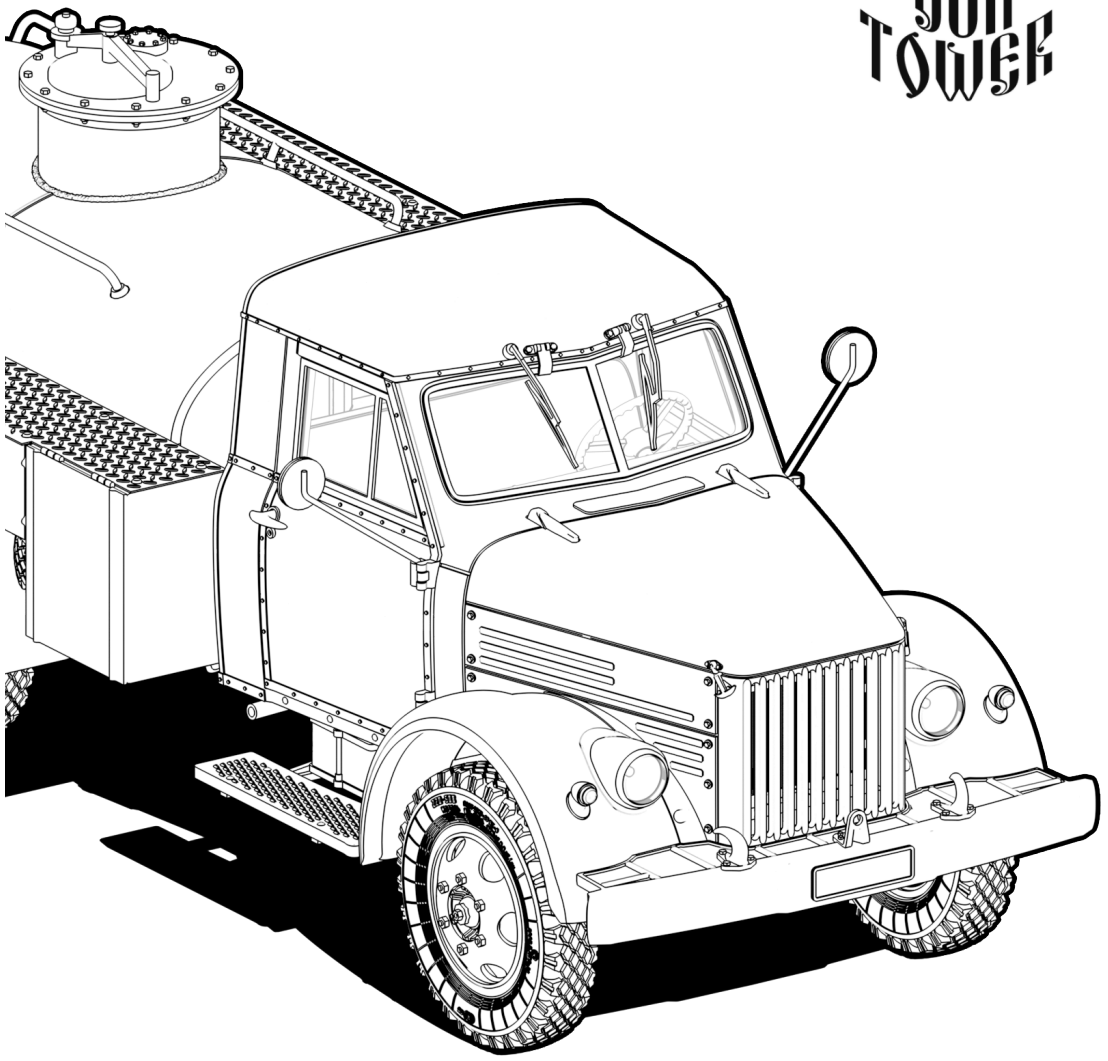

СОВЕТСКИЙ ТОПЛИВОЗАПРАВЩИК

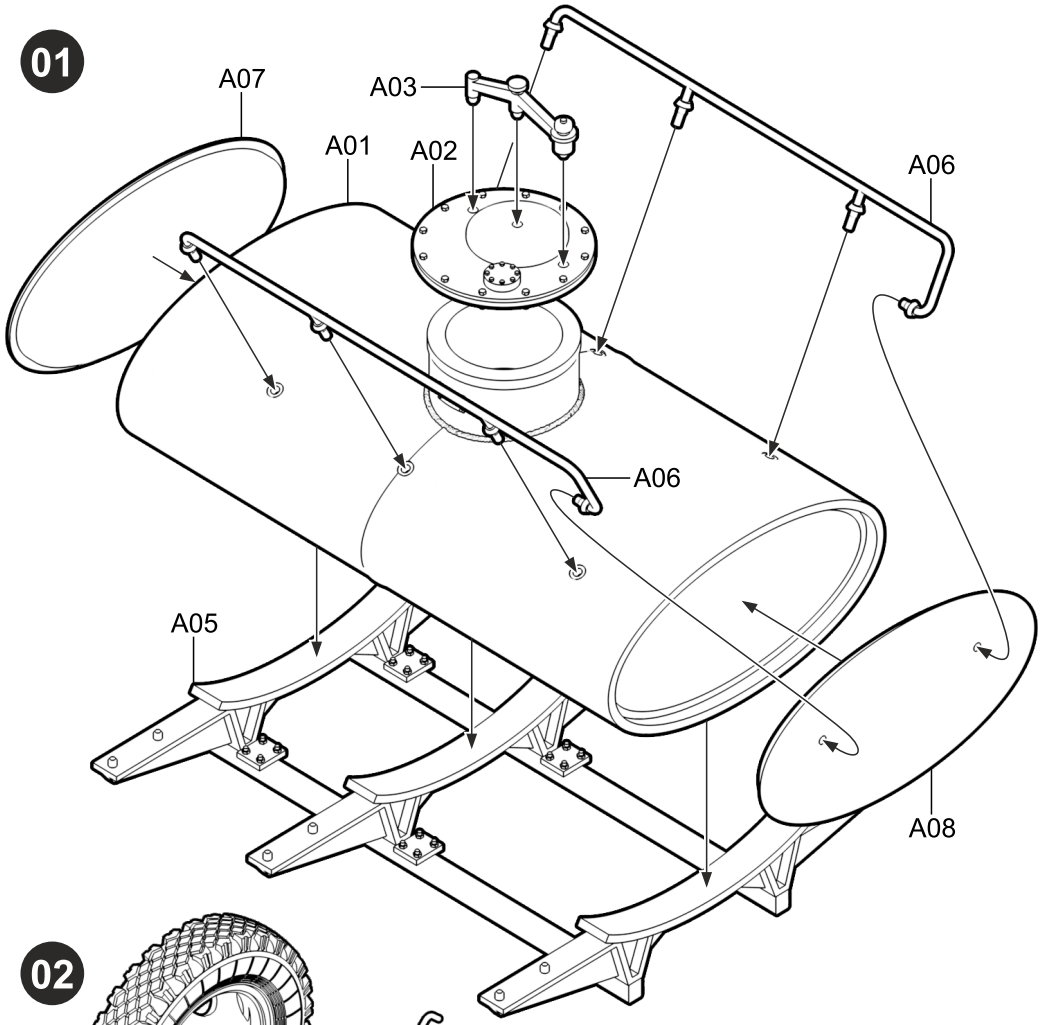
01
A07
A03
A01
A02
A06
A06
A05
A08

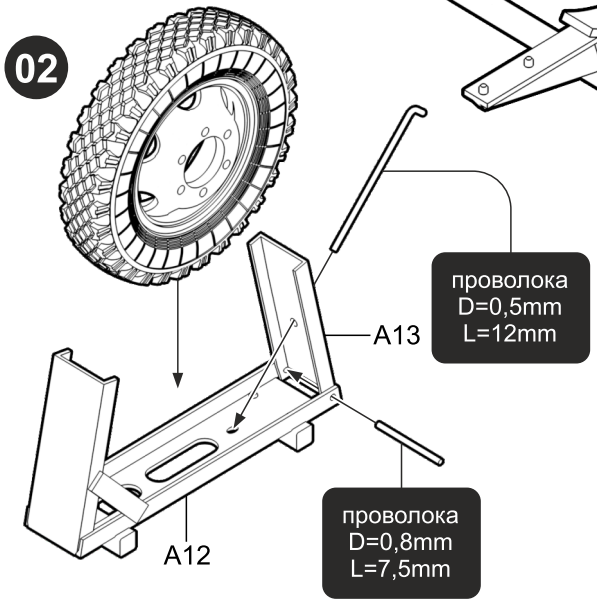
02
A13
проволока
D=0,5mm
L=12mm
A12
проволока
D=0,8mm
L=7,5mm

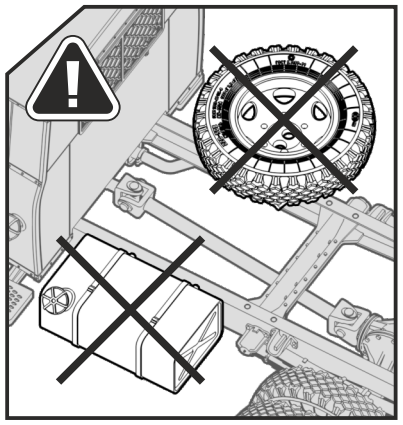

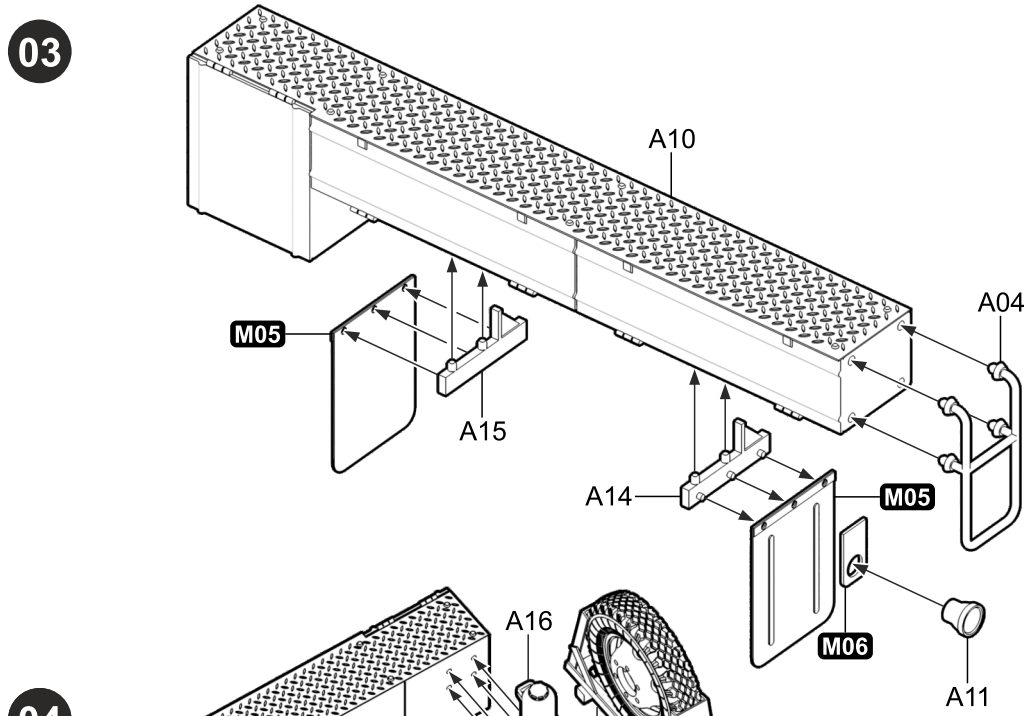
03
A10
A04
M05
A15
A14
M05
M06
A11

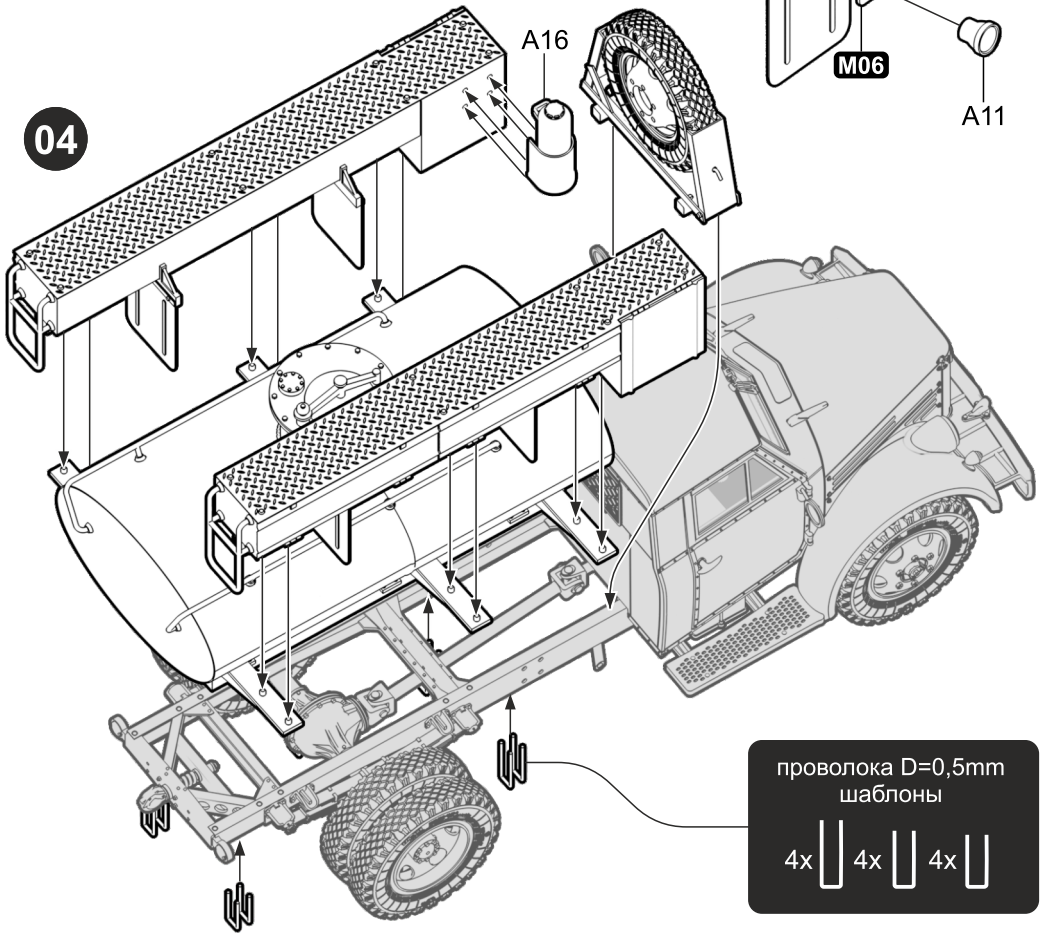
04
A16
проволока D=0,5mm
шаблоны
4x
4x
4x